SERBISA SERVICIOS BIDASOA S.A. P. I. Ventas- C/ Gabiria, 49 20305-IRUN Ap. correos 505 Tel.: (34)943631704 Fax: (34)943627258	FICHA TÉCNICA FZA0/10 SILLA INSTALACIONES

RESPALDO: Fijo.
ASIENTO: Fijo.
ESTRUCTURA: Tipo 4 patas.
OBSERVACIONES: Apilable.

CONFORME A LA NORMA NF EN 13761 de Diciembre 2002

DIMENSIONES		Exigencias de la norma	Dimensiones efectivas
Altura del asiento			
Fijo	a	400 a 500	449
Regulable		420 a 580	-
Profundidad del asiento	b	380 a 470	427
Anchura del asiento	c	> 400	470

Recomendaciones

Profundidad de la base del asiento	d	≥ 380	415
Altura del punto más saliente del respaldo encima del asiento	e	170 a 220	100
Altura del apoyo lumbar	f	-	330
Anchura útil del respaldo			
Silla	g	≥ 430	480
Sillón		≥ 550	-
Altura del respaldo fijo desde encima del asiento	h	≥ 360	373
Altura del reposa-brazos en relación al asiento	i	210 a 250	-
Largura de los brazos	k	≥ 200	-
Saliente máximo de los radios desde la base	l	≤ 365	-
Estabilidad	m	≥ 195	240

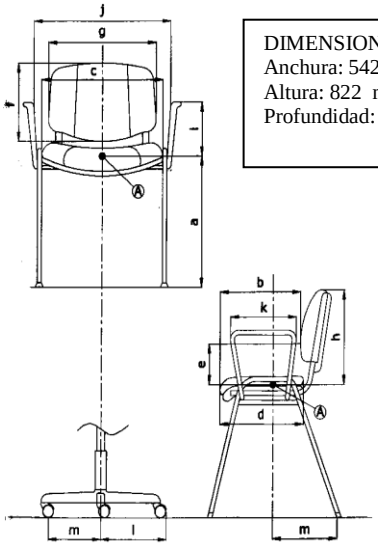

En caso de una silla confidente giratoria

DIMENSIONES:
Anchura: 542 mm
Altura: 822 mm
Profundidad: 612 mm

SERBISA SERVICIOS BIDASOA S.A. P. I. Ventas- C/ Gabiria, 49 20305-IRUN Ap. correos 505 Tel.: (34)943631704 Fax: (34)943627258	FICHA TÉCNICA FZA0/10 SILLA INSTALACIONES

		DESCRIPCIÓN
Estructura	YARM.FL30	4 patas en tubo semi ovalado, sección 30x15 mm, espesor 1,5 mm. Travesaño bajo asiento en tubo Ø 20 mm, espesor 1,5 mm Acabado pintado epoxy negro.
Carcasa respaldo	YCODOFT31	Polipropileno negro, espesor 3 mm.
Soporte respaldo	YBODOFT31	Polipropileno negro, espesor 5 mm.
Espuma respaldo	YMODOFL10	Poliéster, espesor 30 mm, densidad 28 Kg/m³, dureza 65.
Carcasa asiento	YCOASFL10	Polipropileno negro, espesor 2 mm
Soporte asiento	YBOASFL10	Soporte en Syntrewood (composición madera), espesor 9 mm
Espuma asiento	YMOASFL10	Poliester, espesor 30 mm, densidad 34 Kg/m³, dureza 70.
Topes	YZPEC001	4 topes en poliamida negro, metidos en el tubo.

EMBALAJE, ACONDICIONAMIENTO, PESO Y VOLUMEN:

Peso neto	**Peso bruto**	**Tipo de embalaje**	**Unidad/ cartón**	**Volumen del cartón**	**Unidad/ palé**	**Cartones/ palé**	**Dimensiones del palé**
6,9 Kg	7,7 Kg	montado	4	0,44 m³	24	6	120 x 116 x 207

CARACTERÍSTICAS:

Silla de 4 patas polivalente. Apilable. Asiento y respaldo tapizado, carcasas de protección anti-choque. Amplia y confortable.
Todos los componentes son reciclables.

Opciones:
Ganchos de unión
Barra para crear filas.
Par de brazos.
Atril-escritorio para diestros o zurdos.
Cestillo.
Carro de transporte.

FECHA DE SALIDA: Enero de 1998.

GARANTÍA: 5 años.

SERBISA SERVICIOS BIDASOA S.A. P. I. Ventas- C/ Gabiria, 49 20305-IRUN Ap. correos 505 Tel.: (34)943631704 Fax: (34)943627258	FICHA TÉCNICA FLA0/10-20-40 SILLA INSTALACIONES

RESPALDO: Fijo.
ASIENTO: Fijo.
ESTRUCTURA: Tipo 4 patas.
OBSERVACIONES: Tres acabados de estructura: epoxy negro (10), epoxy aluminio (20), cromado (40).

CONFORME A LA NORMA NF EN 13761 de Diciembre 2002

DIMENSIONES		Exigencias de la norma	Dimensiones efectivas
Altura del asiento			
Fijo	a	400 a 500	449
Regulable		420 a 580	-
Profundidad del asiento	b	380 a 470	441
Anchura del asiento	c	> 400	470

Recomendaciones

Profundidad de la base del asiento	d	≥ 380	415
Altura del punto más saliente del respaldo encima del asiento	e	170 a 220	120
Altura del apoyo lumbar	f	-	335
Anchura útil del respaldo			
Silla	g	≥ 430	480
Sillón		≥ 550	-
Altura del respaldo fijo desde encima del asiento	h	≥ 360	410
Altura del reposa-brazos en relación al asiento	i	210 a 250	-
Anchura útil entre los brazos	j	≥ 470	-
Largura de los brazos	k	≥ 200	-
Saliente máximo de los radios desde la base	l	≤ 365	-
Estabilidad	m	≥ 195	240

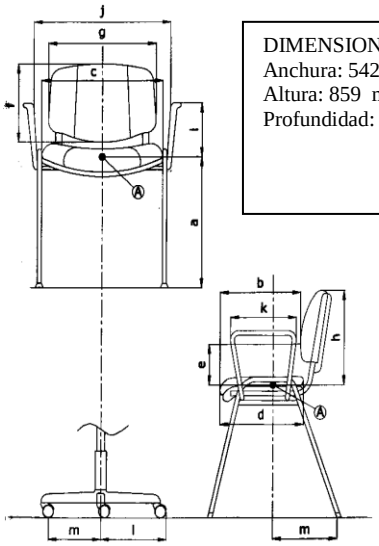

En caso de una silla confidente giratoria

DIMENSIONES:
Anchura: 542 mm
Altura: 859 mm
Profundidad: 612 mm

SERBISA SERVICIOS BIDASOA S.A. P. I. Ventas- C/ Gabiria, 49 20305-IRUN Ap. correos 505 Tel.: (34)943631704 Fax: (34)943627258	FICHA TÉCNICA FLA0/10-20-40 SILLA INSTALACIONES

		DESCRIPCIÓN
Carcasa respaldo	YCODOFL10	Polipropileno negro, espesor 3 mm.
Soporte respaldo	YBODOFL10	Soporte en Syntrewood (composición madera), espesor 9 mm.
Espuma respaldo	YMODOFL10	Poliester, espesor 30 mm, densidad 28 Kg/m³, dureza 65.
Carcasa asiento	YCOASFL10	Polipropileno negro, espesor 2 mm.
Soporte asiento	YBOASFL10	Soporte en Syntrewood (composición madera), espesor 9 mm.
Espuma asiento	YMOASFL10	Poliester, espesor 30 mm, densidad 34 Kg/m³, dureza 70.
Estructura	YARM.FL30 O YARM.FL32 O YARM1SP30	4 patas en tubo semi-ovalado, sección 30x15 mm, espesor 1,5 mm. Puente bajo asiento en tubo Ø 20 mm, espesor 1,5 mm. 3 acabados a elegir: pintado epoxy negro, pintado epoxy aluminio o cromado.
Topes	YZPEC001	4 topes en poliamida negro, incorporado en el tubo.

EMBALAJE, ACONDICIONAMIENTO, PESO Y VOLUMEN:

Peso neto	**Peso bruto**	**Tipo de embalaje**	**Unidad/ cartón**	**Volumen del cartón**	**Unidad/ palé**	**Cartones/ palé**	**Dimensiones del palé**
7,3 Kg	8,6 Kg	montado	3	0,44 m³	18	6	120 x 116 x 207

CARACTERÍSTICAS:

Silla de 4 patas polivalente. Apilable. Carcasas de protección anti-choque asiento y respaldo. Ancho y confortable. De formas estándares y de un alto nivel de acabado. Todos los componentes son reciclables.

Opciones:
Ganchos de unión
Barra para crear filas.
Par de brazos.
Atril-escritorio para diestros o zurdos.
Espuma ignífuga M4.
Cestillo.
Carro de transporte.

FECHA DE SALIDA: Enero de 1993.

GARANTÍA: 5 años.

SERBISA SERVICIOS BIDASOA S.A. P. I. Ventas- C/ Gabiria, 49 20305-IRUN Ap. correos 505 Tel.: (34)943631704 Fax: (34)943627258	FICHA TÉCNICA FLA1/10-20 SILLÓN FIJO

RESPALDO: Fijo.
ASIENTO: Fijo.
ESTRUCTURA: Tipo 4 patas.
OBSERVACIONES: Dos acabados de estructura: epoxy negro (10), epoxy aluminio (20). Reposa-brazos abatible.

CONFORME A LA NORMA NF EN 13761 de Diciembre 2002

DIMENSIONES		Exigencias de la norma	Dimensiones efectivas
Altura del asiento			
Fijo	a	400 a 500	-
Regulable		420 a 580	450
Profundidad del asiento	b	380 a 470	440
Anchura del asiento	c	> 400	470
Anchura útil entre los brazos	r	≥ 470	-

Recomendaciones

Profundidad de la base del asiento	d	≥ 380	415
Altura del punto más saliente del respaldo encima del asiento	e	170 a 220	120
Altura del apoyo lumbar	f	-	335
Anchura útil del respaldo			
Silla	g	≥ 430	480
Sillón		≥ 550	-
Altura del respaldo fijo desde encima del asiento	h	≥ 360	410
Altura del reposa-brazos en relación al asiento	i	210 a 250	220
Largura de los brazos	k	≥ 200	300
Saliente máximo de los radios desde la base	l	≤ 365	-
Estabilidad	m	≥ 195	240

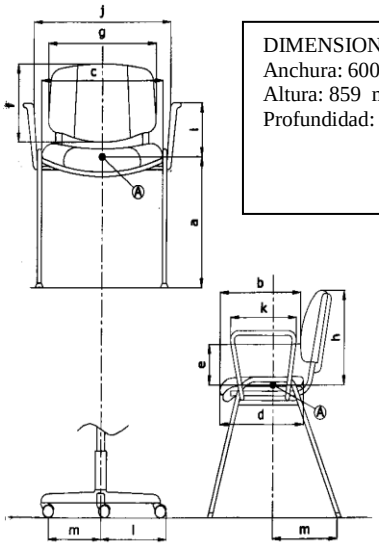

DIMENSIONES:
Anchura: 600 mm
Altura: 859 mm
Profundidad: 612 mm

En caso de una silla confidente giratoria

SERBISA SERVICIOS BIDASOA S.A. P. I. Ventas- C/ Gabiria, 49 20305-IRUN Ap. correos 505 Tel.: (34)943631704 Fax: (34)943627258	FICHA TÉCNICA FLA1/10-20 SILLÓN FIJO

		DESCRIPCIÓN
Carcasa respaldo	YCODOFL10	Polipropileno negro, espesor 3 mm.
Soporte respaldo	YBODOFL10	Soporte en Syntrewood (composición madera), espesor 9 mm.
Espuma respaldo	YMODOFL10	Poliester, espesor 30 mm, densidad 28 Kg/m³, dureza 65.
Carcasa asiento	YCOASFL10	Polipropileno negro, espesor 2 mm.
Soporte asiento	YBOASFL10	Soporte en Syntrewood (composición madera), espesor 9 mm.
Espuma asiento	YMOASFL10	Poliester, espesor 30 mm, densidad 34 Kg/m³, dureza 70.
Estructura	YFLARMANO YFLARMAEA	4 patas en tubo semi-ovalado, sección 30x15 mm, espesor 1,5 mm. Puente bajo asiento en tubo Ø 20 mm, espesor 1,5 mm. 2 acabados a elegir: pintado epoxy negro o pintado epoxy aluminio.
Topes	YZPEC001	4 topes en poliamida negro, incorporado en el tubo.
Brazos	YFLBRNOMR	De acero, espesor 13 mm. Reposa-brazos abatible para su apilación en polipropileno injectado negro.

EMBALAJE, ACONDICIONAMIENTO, PESO Y VOLUMEN:

Peso neto	**Peso bruto**	**Tipo de embalaje**	**Unidad/ cartón**	**Volumen del cartón**	**Unidad/ palé**	**Cartones/ palé**	**Dimensiones del palé**
8,7 Kg	8,8 Kg	montado	2	0,45 m³	12	6	120 x 116 x 207

CARACTERÍSTICAS:

Sillón de 4 patas polivalente. Apilable. Carcasas de protección anti-choque asiento y respaldo. Ancho y confortable. De formas estándares y de un alto nivel de acabado. Todos los componentes son reciclables. Brazos con reposa-brazos abatibles para su apilación. Estructura metálica acabado pintado epoxy negro o aluminio.

Opciones:
Ganchos de unión
Barra para crear filas.
Atril-escritorio para diestros o zurdos.
Espuma ignífuga M4.
Carro de transporte.

FECHA DE SALIDA: Junio de 2004.

GARANTÍA: 5 años.

SERBISA SERVICIOS BIDASOA S.A. P. I. Ventas- C/ Gabiria, 49 20305-IRUN Ap. correos 505 Tel.: (34)943631704 Fax: (34)943627258	FICHA TÉCNICA FPA0/10 SILLA INSTALACIONES

RESPALDO: Fijo.
ASIENTO: Fijo.
ESTRUCTURA: Tipo 4 patas.
OBSERVACIONES: Tres colores de polipropileno: negro (_1), azul (_4), verde (_5).

CONFORME A LA NORMA NF EN 13761 de Diciembre 2002

DIMENSIONES		Exigencias de la norma	Dimensiones efectivas
Altura del asiento			
Fijo	a	400 a 500	430
Regulable		420 a 580	-
Profundidad del asiento	b	380 a 470	460
Anchura del asiento	c	> 400	463

Recomendaciones

Profundidad de la base del asiento	d	≥ 380	394
Altura del punto más saliente del respaldo encima del asiento	e	170 a 220	73
Altura del apoyo lumbar	f	-	307
Anchura útil del respaldo			
Silla	g	≥ 430	462
Sillón		≥ 550	-
Altura del respaldo fijo desde encima del asiento	h	≥ 360	360
Altura del reposa-brazos en relación al asiento	i	210 a 250	-
Largura de los brazos	k	≥ 200	-
Saliente máximo de los radios desde la base	l	≤ 365	-
Estabilidad	m	≥ 195	240

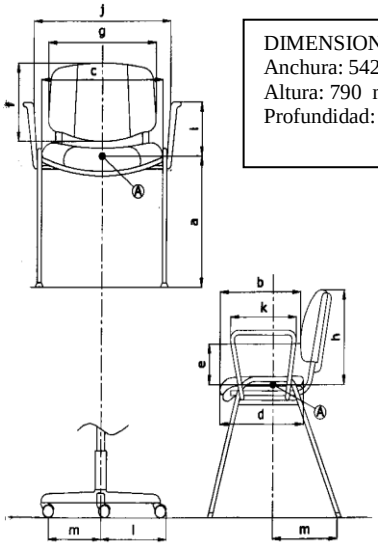

En caso de una silla confidente giratoria

DIMENSIONES:
Anchura: 542 mm
Altura: 790 mm
Profundidad: 612 mm

SERBISA SERVICIOS BIDASOA S.A. P. I. Ventas- C/ Gabiria, 49 20305-IRUN Ap. correos 505 Tel.: (34)943631704 Fax: (34)943627258	FICHA TÉCNICA FPA0/10 SILLA INSTALACIONES

		DESCRIPCIÓN
Soporte respaldo	YA+DFINOIR O YA+DFIBLEU O YA+DFIVERT	Asiento y respaldo en polipropileno inyectado, espesor 6 mm. 3 acabados a elegir: negro, azul y verde.
Soporte asiento		
Estructura	YARM.FL30	4 patas en tubo semi-ovalado, sección 30x15 mm, espesor 1,5 mm. Sujeción bajo asiento en tubo Ø 20 mm, espesor 1,5 mm. Acabado epoxy negro.
Topes	YZPEC001	4 topes en poliamida negro, metidos dentro de las patas.

EMBALAJE, ACONDICIONAMIENTO, PESO Y VOLUMEN:

Peso neto	**Peso bruto**	**Tipo de embalaje**	**Unidad/ cartón**	**Volumen del cartón**	**Unidad/ palé**	**Cartones/ palé**	**Dimensiones del palé**
4,7 Kg	5,5 Kg	montado	4	0,44 m³	24	6	120 x 116 x 207

CARACTERÍSTICAS:

Silla de 4 patas polivalente. Apilable. Asiento y respaldo en polipropileno de fácil mantenimiento.
3 colores de polipropileno a elegir: negro, azul RAL 5002 o verde RAL 5021.

Opciones:
Ganchos de unión
Barra para crear filas.
Par de brazos.
Atril-escritorio para diestros o zurdos.
Cestillo.
Carro de transporte.

FECHA DE SALIDA: Enero de 1998.

GARANTÍA: 5 años.